# OVEN CIRCUIT // CIRCUITO DE HORNO // CIRCUIT FOUR

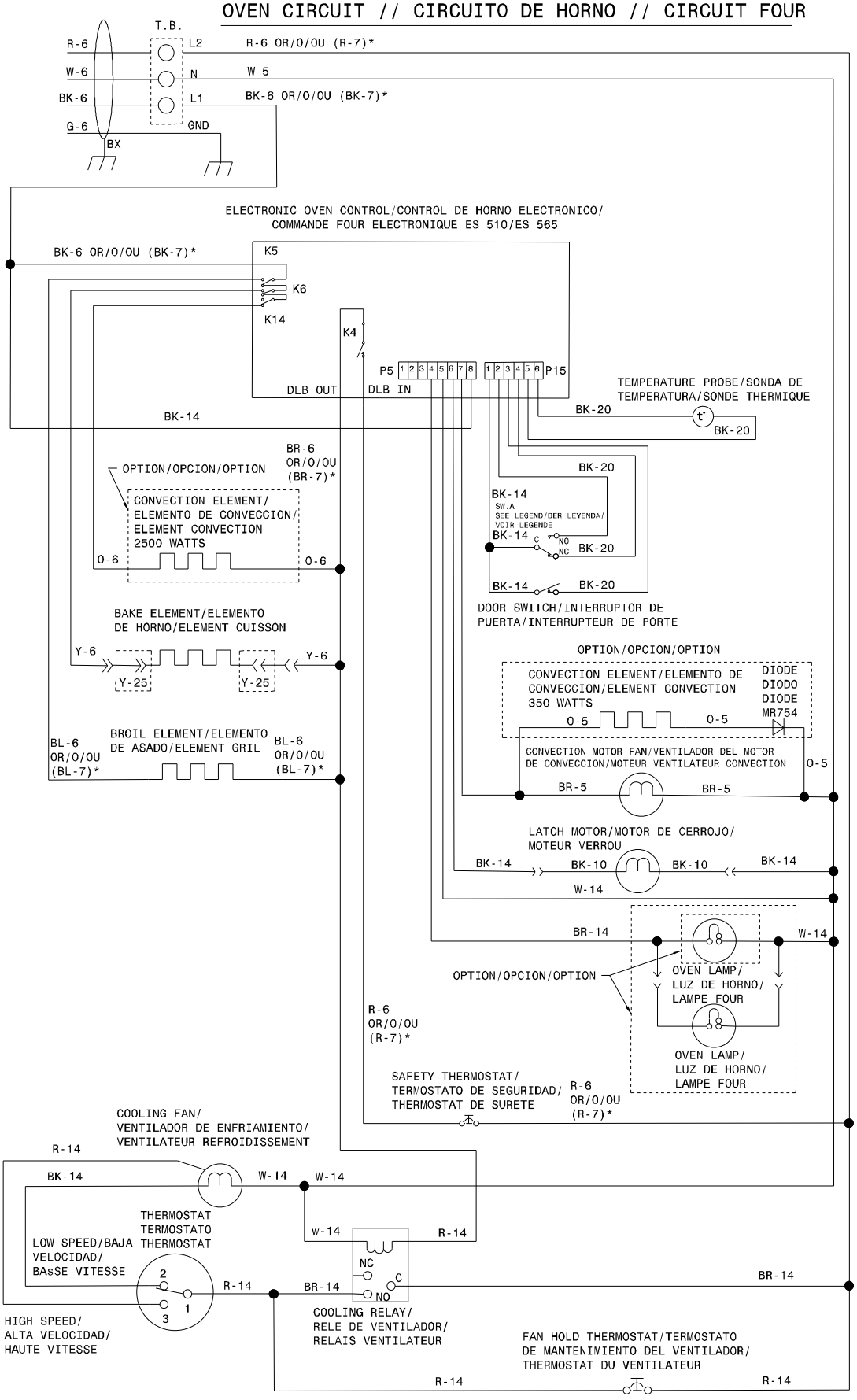


| CODE<br>CODIGO<br>CODE | GAUGE<br>MEDIDA<br>CALIBRE | TEMP.°C | CSA | UL |
|---|---|---|---|---|
| 1 | 18 | 125 | CL1251 | 3173 |
| 2 | 16 | 125 | CL1251 | 3173 |
| 3 | 14 | 125 | CL1251 | 3173 |
| 4 | 12 | 125 | CL1251 | 3173 |
| 5 | 18 | SEE NOTE/VEA LA NOTA/VOIR NOTE | | |
| 6 | 16 | SEE NOTE/VEA LA NOTA/VOIR NOTE | | |
| 7 | 14 | 150 | EXL-150 | 3321 |
| 8 | 12 | 150 | EXL-150 | 3321 |
| 9 | 10 | 150 | EXL-150 | 3321 |
| 10 | 18 | 200 | SEW-1 | 3122 |
| 11 | 16 | 200 | SEW-1 | 3122 |
| 12 | 12 | 250 | | 3252 |
| 13 | 16 | 250 | | 3252 |
| 14 | 20 | 150 | EXL-150 | 3321 |
| 15 | 8 | 150 | EXL-150 | 3321 |
| 16 | 8 | 60 | | |
| 17 | 10 | 60 | | |
| 18 | 10 | 200 | SEW-1 | 3122 |
| 19 | 20 | 125 | CL1251 | 3173 |
| 20 | 20 | 200 | SEW-1 | 3122 |
| 21 | 22 | 125 | CL-1251 | 3173 |
| 22 | 22 | 150 | EXL-150 | 3321 |
| 23 | 18 | 200 | | 3573 |
| 25 | 16 | 450 | | 5107 |

NOTE:
WIRES 200°C UL 3122 FOR 24``MODELS
WIRES 150°C UL 3321 FOR 27`` AND 30``MODELS
NOTA:
ALAMBRE 200°C UL STYLE 3122 PARA MODELOS 24``
ALAMBRE 150°C UL STYLE 3321 PARA MODELOS 27`` Y 30``
NOTE:
FILS 200°C UL 3122 POUR LE MODELE 24``
FILS 150°C UL 3321 POUR LES MODELES 27`` ET 30``

EXAMPLE/EJEMPLO/EXEMPLE:(R-7)*
* WHEN USING 4000 W. BROIL ELEMENT
* CUANDO SE USA 4000 W. ELEMENTO DE ASADO
* QUAND UTILISE AVEC 4000 W. ELEMENT GRILLAGE

OPTIONAL:*:TRUE HIDDEN BAKE ONLY
OPCIONAL:*:ELEMENTO OCULTODE HORNO SOLAMENTE
FACULTATIF:*:ELEMENT CACHE SEULEMENT

COLOR CODE/CODIGOS DE
COLOR/CODE DE COULEUR

G.-GREEN/VERDE/VERT
W.-WHITE/BLANCO/BLANC
R.-RED/ROJO/ROUGE
O.-ORANGE/NARANJA/ORANGE
Y.-YELLOW/AMARILLO/JAUNE
BR.-BROWN/CAFE/BRUN
BL.-BLUE/AZUL/BLEU
BK.-BLACK/NEGRO/NOIR

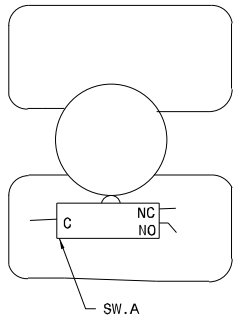


SW.A
LATCH MOTOR
MOTOR DE CERROJO
MOTEUR VERROU

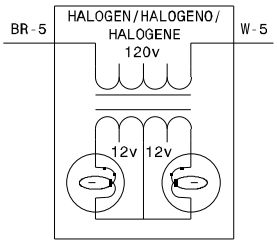


CAUTION: DISCONNECT POWER BEFORE SERVICING UNIT.
ATENCION:CORTAR LA CORIENTE ANTES DE REALIZAR EL MANTENIMIENTO DEL ELECTRODOMESTICO.
ATTENTION:COUPEZ L`ALIMENTATION AVANT D`EFFECTUER LA REPARATION.

318046256 REV:B